电动门窗(5) SD824-5

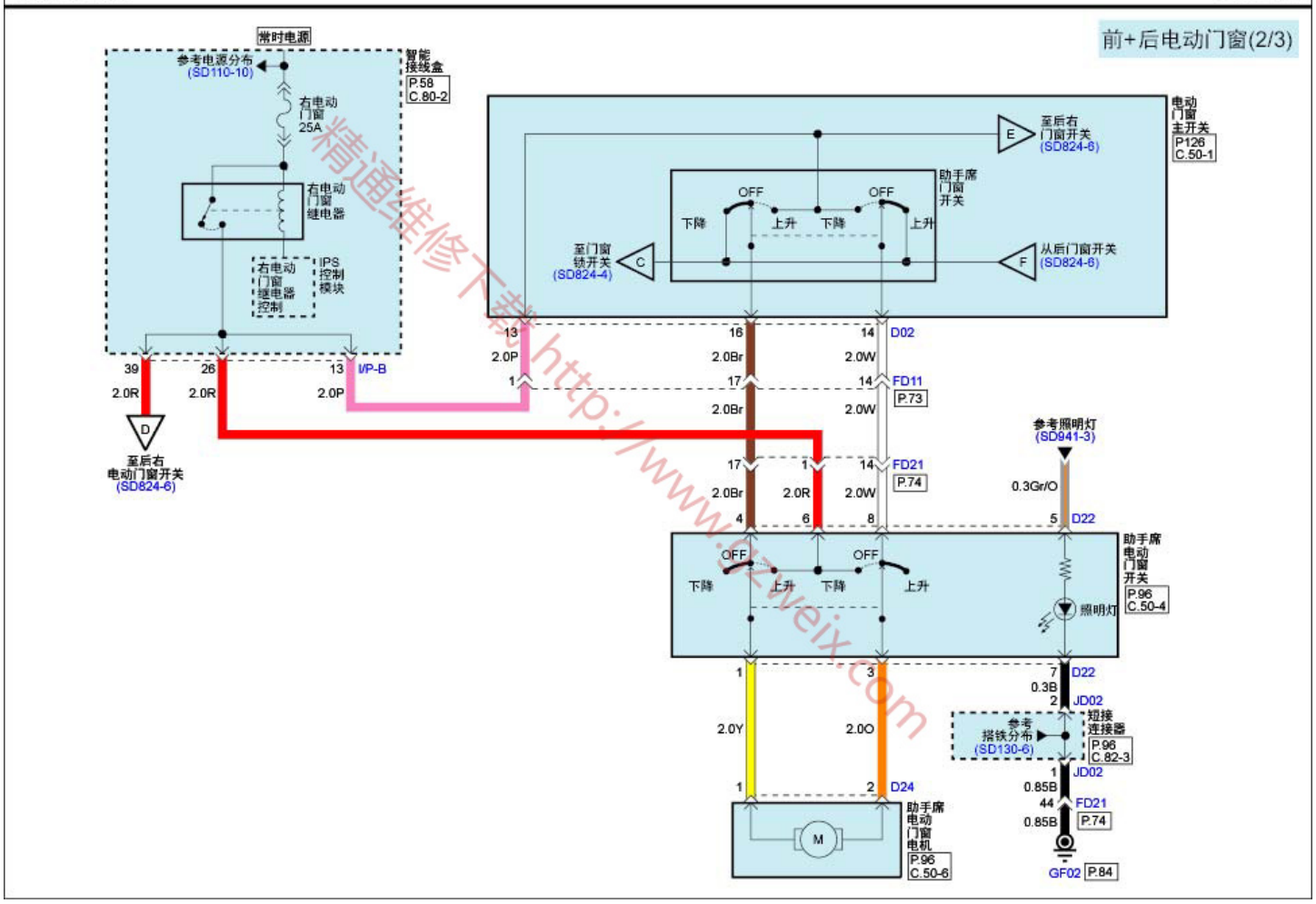

精通维修下载 http://www.qzweix.com